ITEM # 13901

Limon en acier 1 marche NOIR
Steel Stair Stringer - 1 Step BLACK

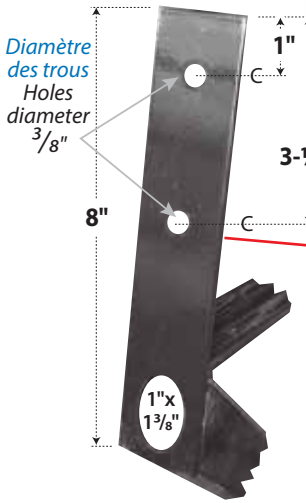

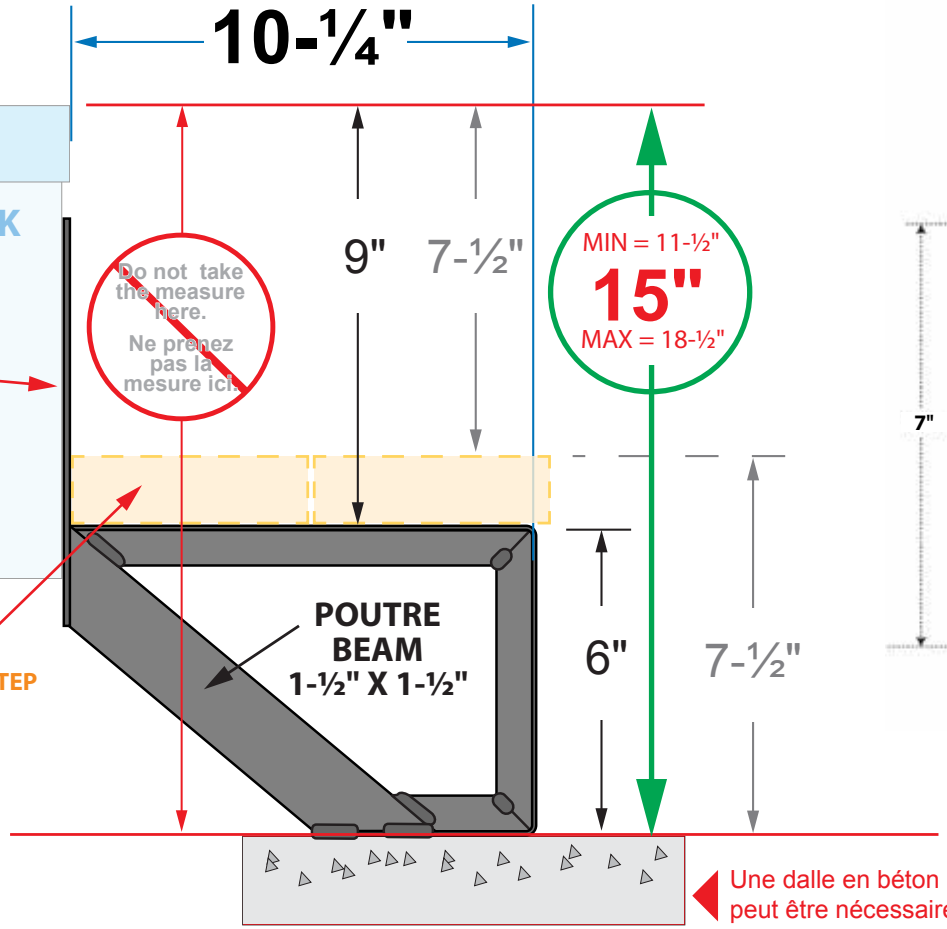

Une dalle en béton (ou autre matériel) peut être nécessaire

A concrete base (or other material) may be require

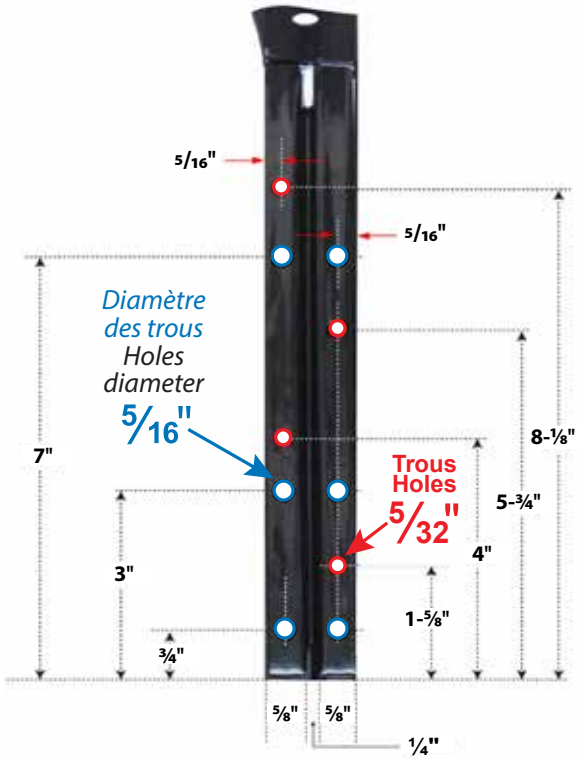

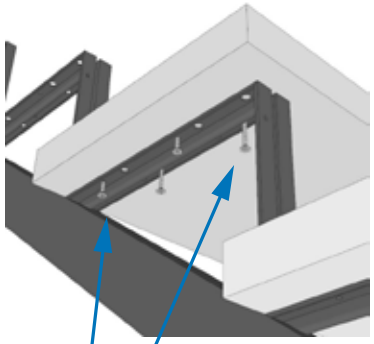

Utiliser des vis à bois #8 ou #10 de 1-½"

Use #8 or #10 wood screw (1-½")

Une inclinaison vers l'avant du limon jusqu'à ¼" est acceptable

A forward incline towards the front of the stair rise up to ¼" is acceptable

POIDS /WEIGHT :
0.727 Kg / 1.6 lbs

ESPACEMENT MAXIMUM ENTRE LES LIMONS D'ESCALIER EN ACIER MAXIMUM SPACING BETWEEN STEEL STAIR RISER
RÉSIDENTIEL RESIDENTIAL
40"

LEXIQUE D'UN ESCALIER • MOUNTED STAIR FRAME
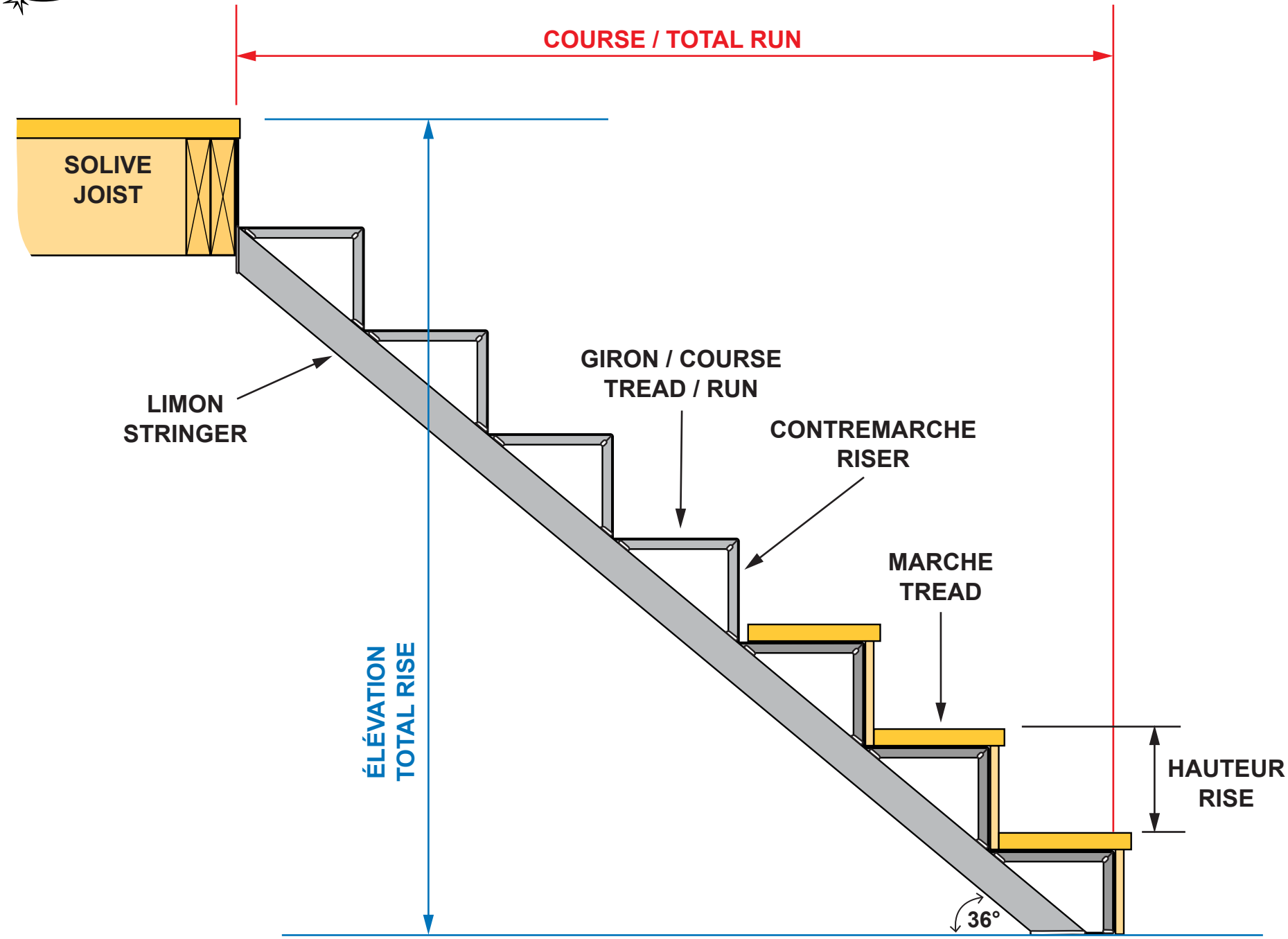
ACIER / STEEL