ITEM # 13906

Limon en acier 6 marches NOIR
Steel Stair Stringer - 6 Steps BLACK

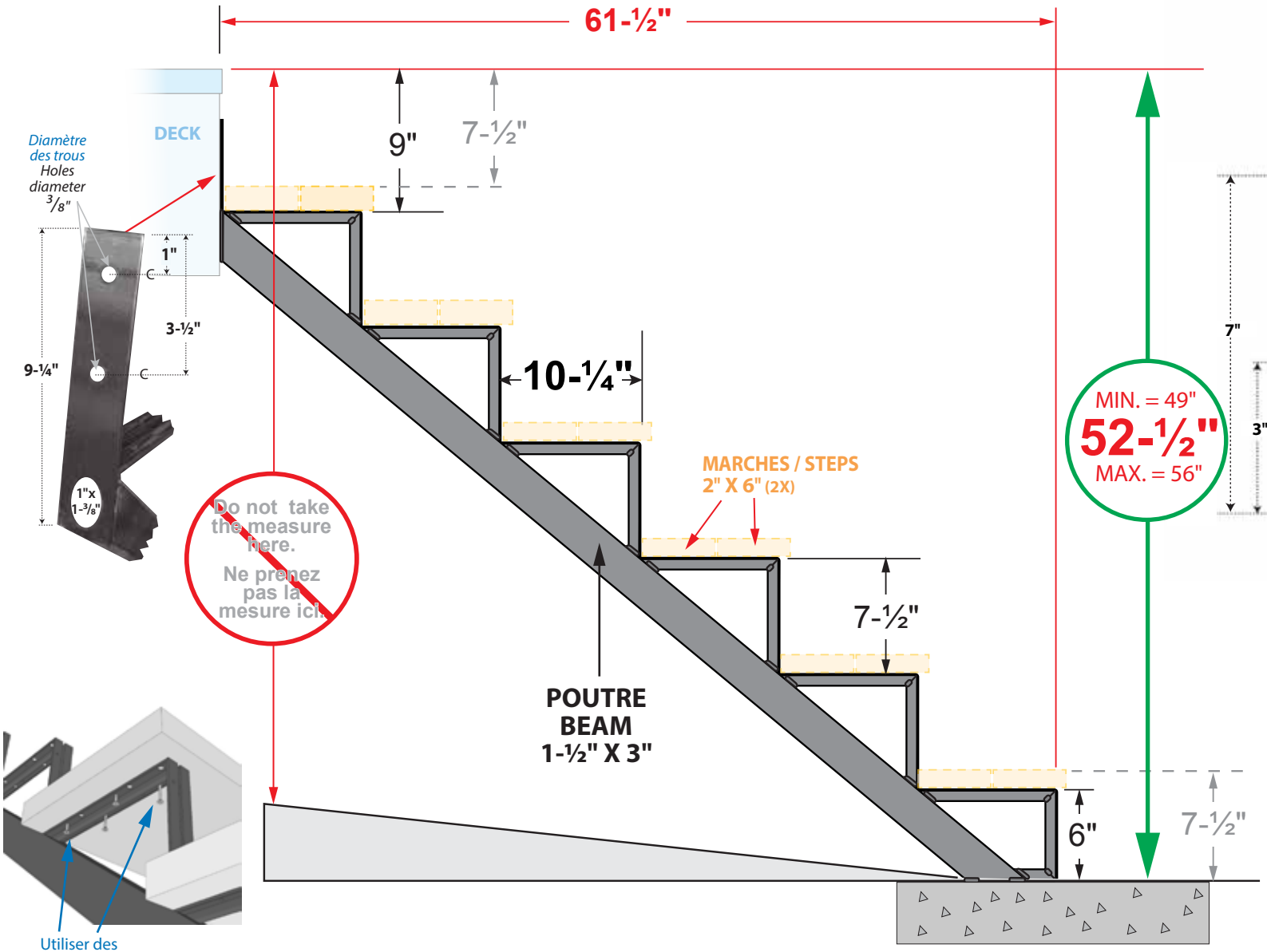

Utiliser des
vis à bois #8 ou #10 de 1-½"
Use #8 or #10 wood screw (1-½")

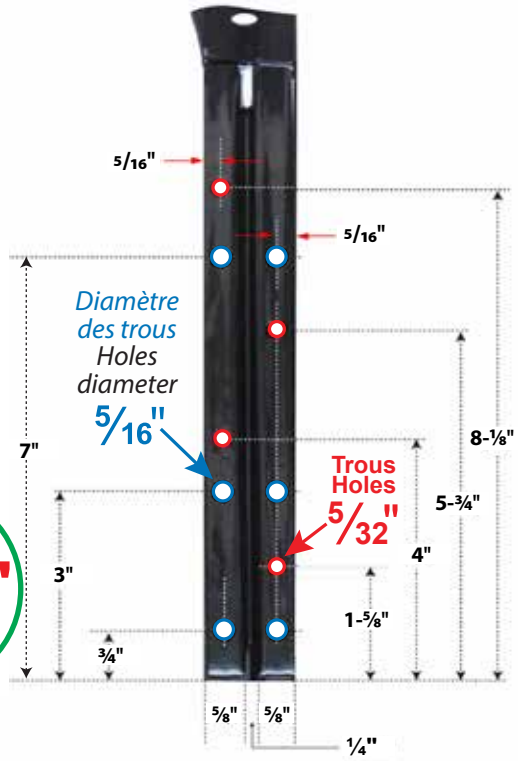

POIDS /WEIGHT :
6.10 Kg / 13.5 lbs

ESPACEMENT MAXIMUM ENTRE LES LIMONS D'ESCALIER EN ACIER MAXIMUM SPACING BETWEEN STEEL STAIR RISER
RÉSIDENTIEL RESIDENTIAL
40"

Une inclinaison vers l'avant du limon jusqu'à 1-½" est acceptable.
A forward incline towards the front of the stair rise up to 1-½" is acceptable.

LEXIQUE D'UN ESCALIER • MOUNTED STAIR FRAME
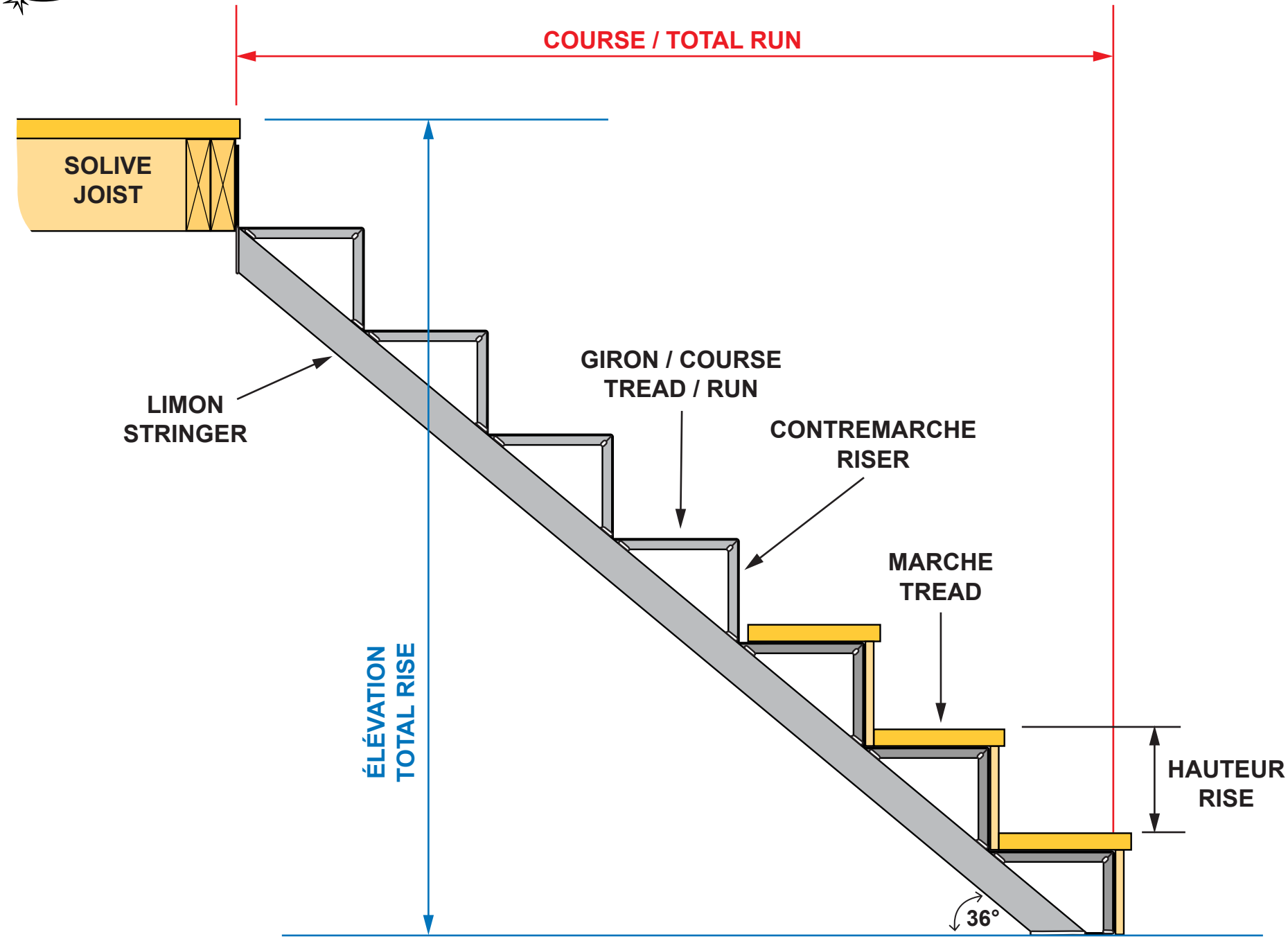
ACIER / STEEL