ITEM # 13905

Limon en acier 5 marches NOIR
Steel Stair Stringer - 5 Steps BLACK

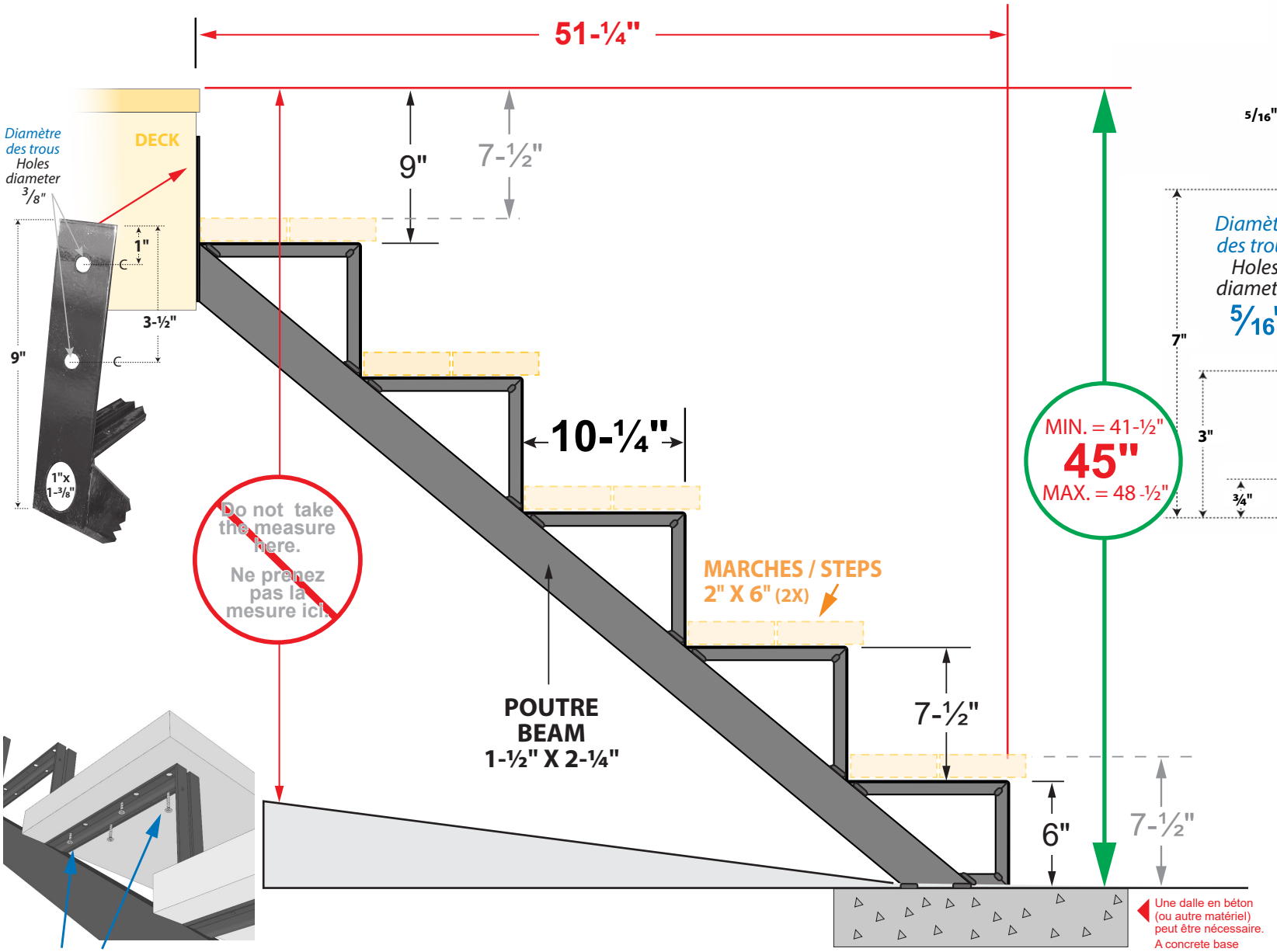

Utiliser des vis à bois #8 ou #10 de 1-½"
Use #8 or #10 wood screw (1-½")

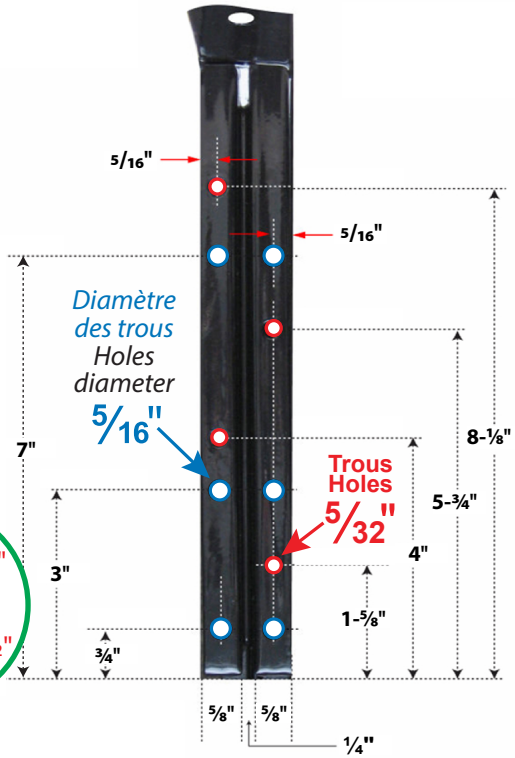

POIDS /WEIGHT :
3.80 Kg / 8.3 lbs

ESPACEMENT MAXIMUM ENTRE LES LIMONS D'ESCALIER EN ACIER / MAXIMUM SPACING BETWEEN STEEL STAIR RISER	
RÉSIDENTIEL / RESIDENTIAL	COMMERCIAL
62"	24"

Une inclinaison vers l'avant du limon jusqu'à 1-¼" est acceptable.
A forward incline towards the front of the stair rise up to 1-¼" is acceptable.

LEXIQUE D'UN ESCALIER • MOUNTED STAIR FRAME
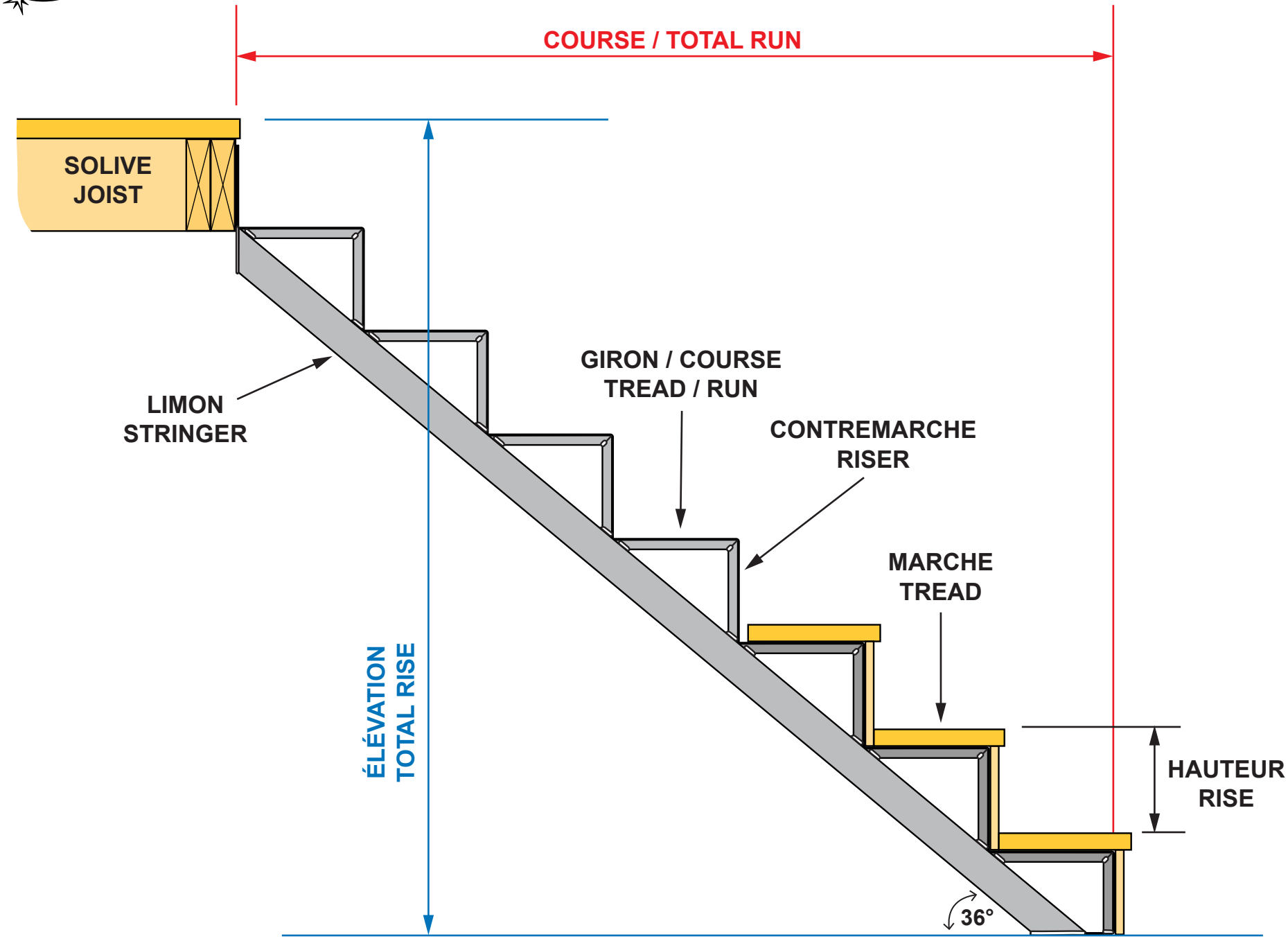
ACIER / STEEL