ITEM # 13904

Limon en acier 4 marches NOIR
Steel Stair Stringer - 4 Steps BLACK

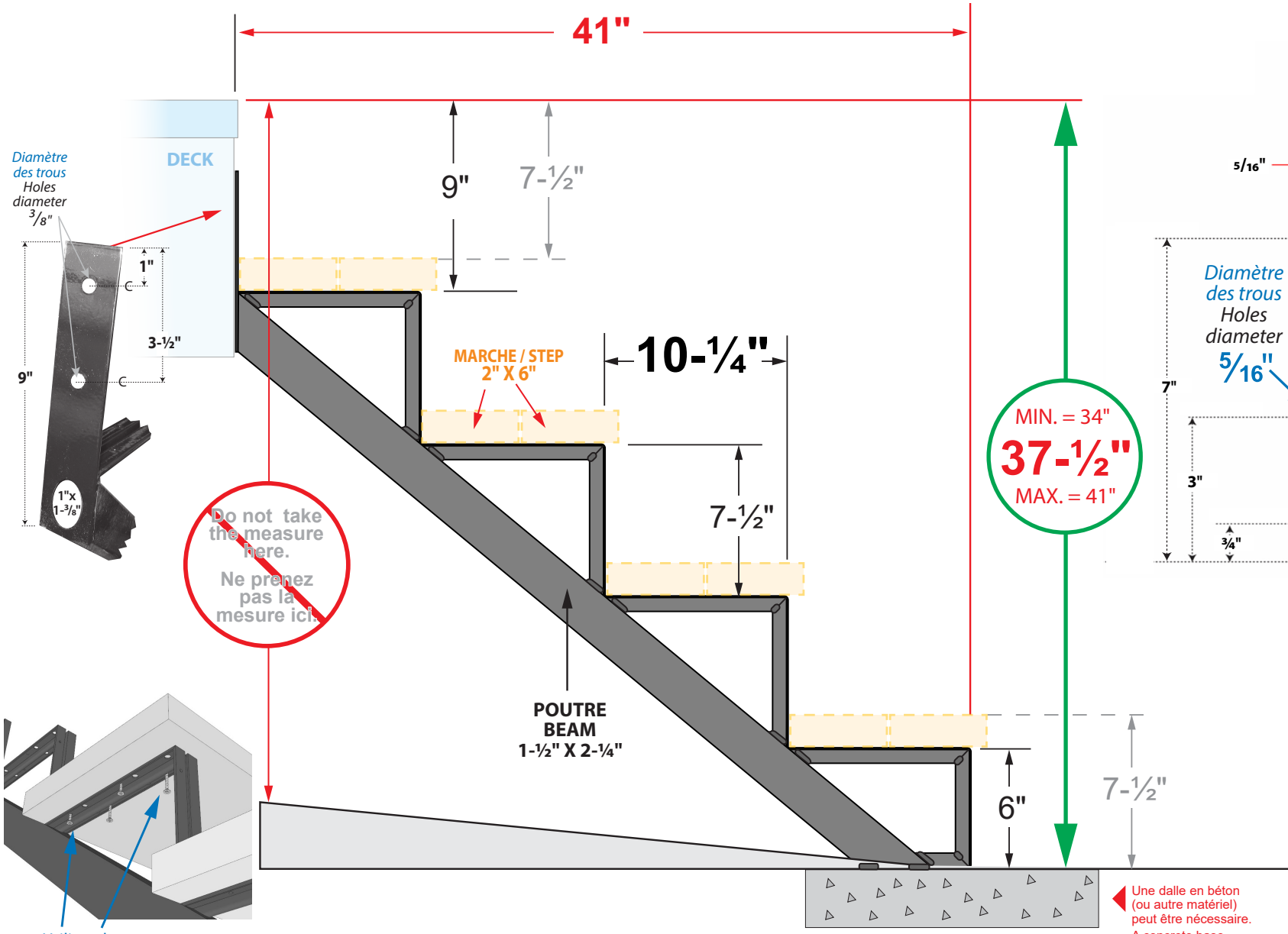

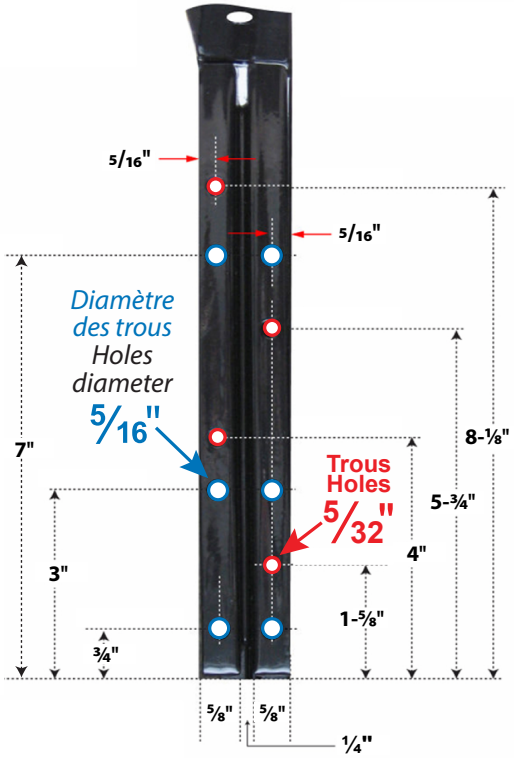

POIDS /WEIGHT :
3.00 Kg / 6.6 lbs

ESPACEMENT MAXIMUM ENTRE LES LIMONS D'ESCALIER EN ACIER / MAXIMUM SPACING BETWEEN STEEL STAIR RISER	
RÉSIDENTIEL RESIDENTIAL	COMMERCIAL
66"	40"

Une inclinaison vers l'avant du limon jusqu'à 1" est acceptable.
A forward incline towards the front of the stair rise up to 1" is acceptable.

LEXIQUE D'UN ESCALIER • MOUNTED STAIR FRAME
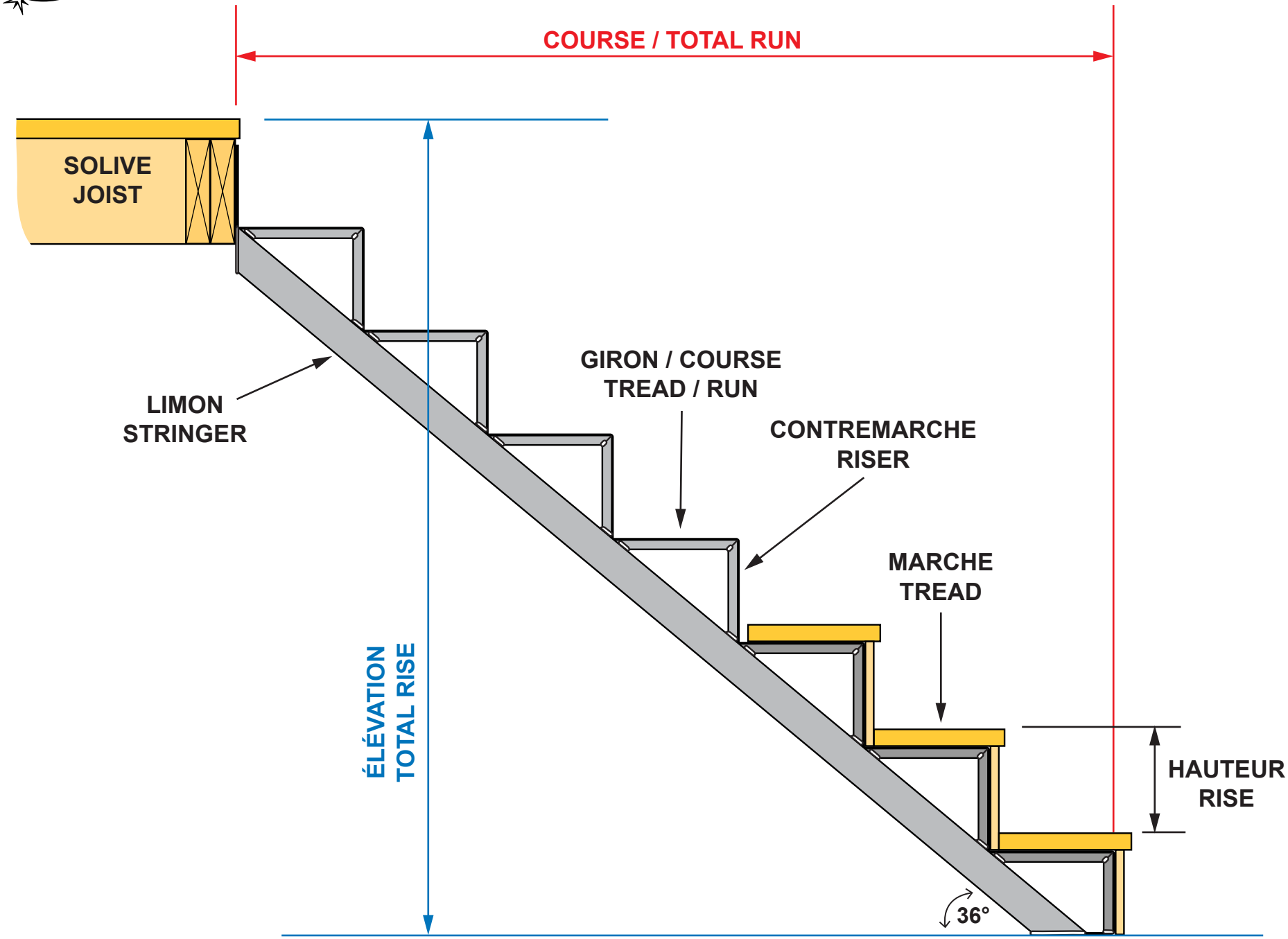
ACIER / STEEL