REV.: 22-1104

SPACE SAVING OUTABOUNDZ POST BRACKET
ÉTRIER HORSLIMITS POUR POTEAU LATÉRAL

INSTALLATION

SEE VIDEO INSTALLATION PYLEX.COM
VOIR VIDÉO D'INSTALLATION

IMPORTANT : BEFORE INSTALLING THIS PRODUCT: PLEASE MAKE SURE YOU OBSERVE ALL BUILDING CODES IN YOUR AREA.
AVANT D'INSTALLER CE PRODUIT : VEUILLEZ VOUS ASSURER QUE VOUS RESPECTEZ TOUS LES CODES DU BÂTIMENT EN VIGUEUR DANS VOTRE RÉGION.

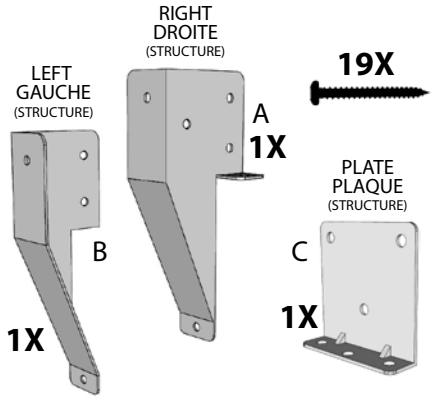

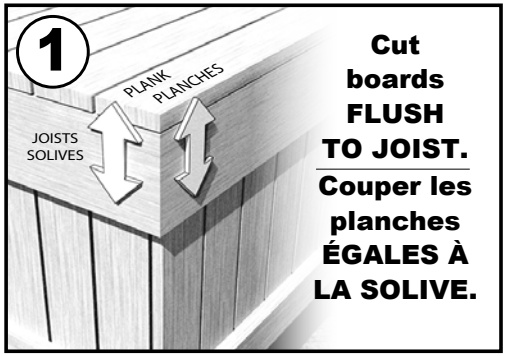

Cut boards FLUSH TO JOIST.
Couper les planches ÉGALES À LA SOLIVE.

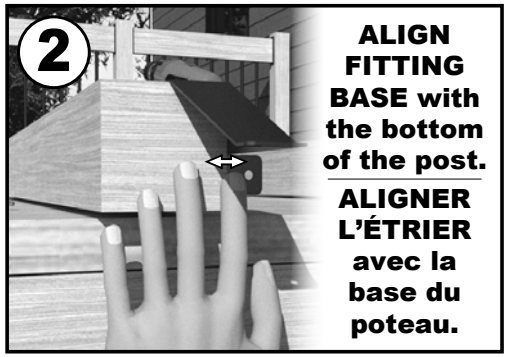

ALIGN FITTING BASE with the bottom of the post.
ALIGNER L'ÉTRIER avec la base du poteau.

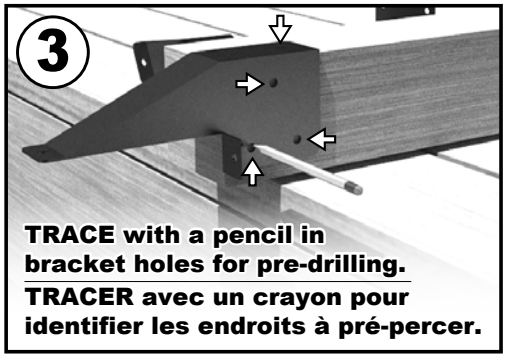

TRACE with a pencil in bracket holes for pre-drilling.
TRACER avec un crayon pour identifier les endroits à pré-percer.

PRE-DRILL with 1/16" bit.
PRÉ-PERCER avec une mêche de 1/16".
IMPORTANT

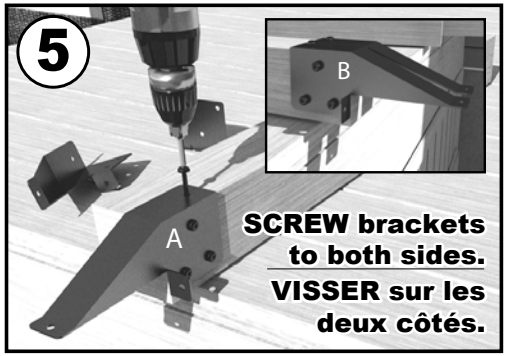

SCREW brackets to both sides.
VISSER sur les deux côtés.

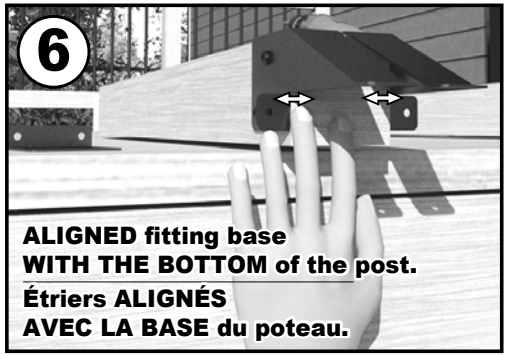

ALIGNED fitting base WITH THE BOTTOM of the post.
Étriers ALIGNÉS AVEC LA BASE du poteau.

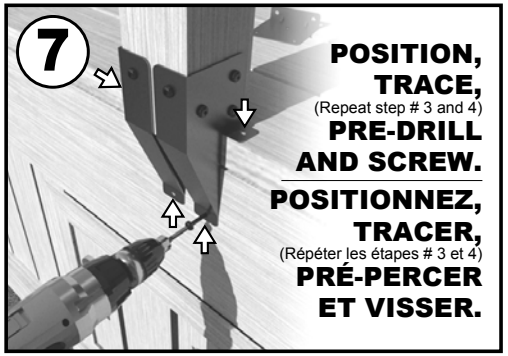

POSITION, TRACE,
(Repeat step # 3 and 4)
PRE-DRILL AND SCREW.
POSITIONNEZ, TRACER,
(Répéter les étapes # 3 et 4)
PRÉ-PERCER ET VISSER.

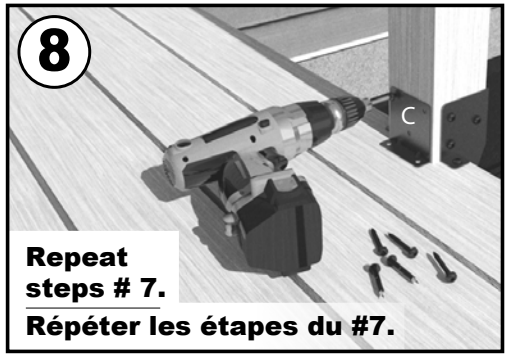

Repeat steps # 7.
Répéter les étapes du #7.

Repeat steps 1 thru 8 for all posts installations.
Répétez les étapes 1 à 8 pour toutes les installations de poteau.

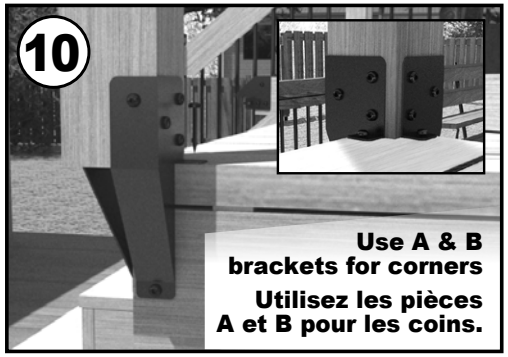

Use A & B brackets for corners
Utilisez les pièces A et B pour les coins.