ITEM # 16007 - Limon 7 marches BLANC / 7 steps stair riser WHITE

ALUMINIUM

collection 11

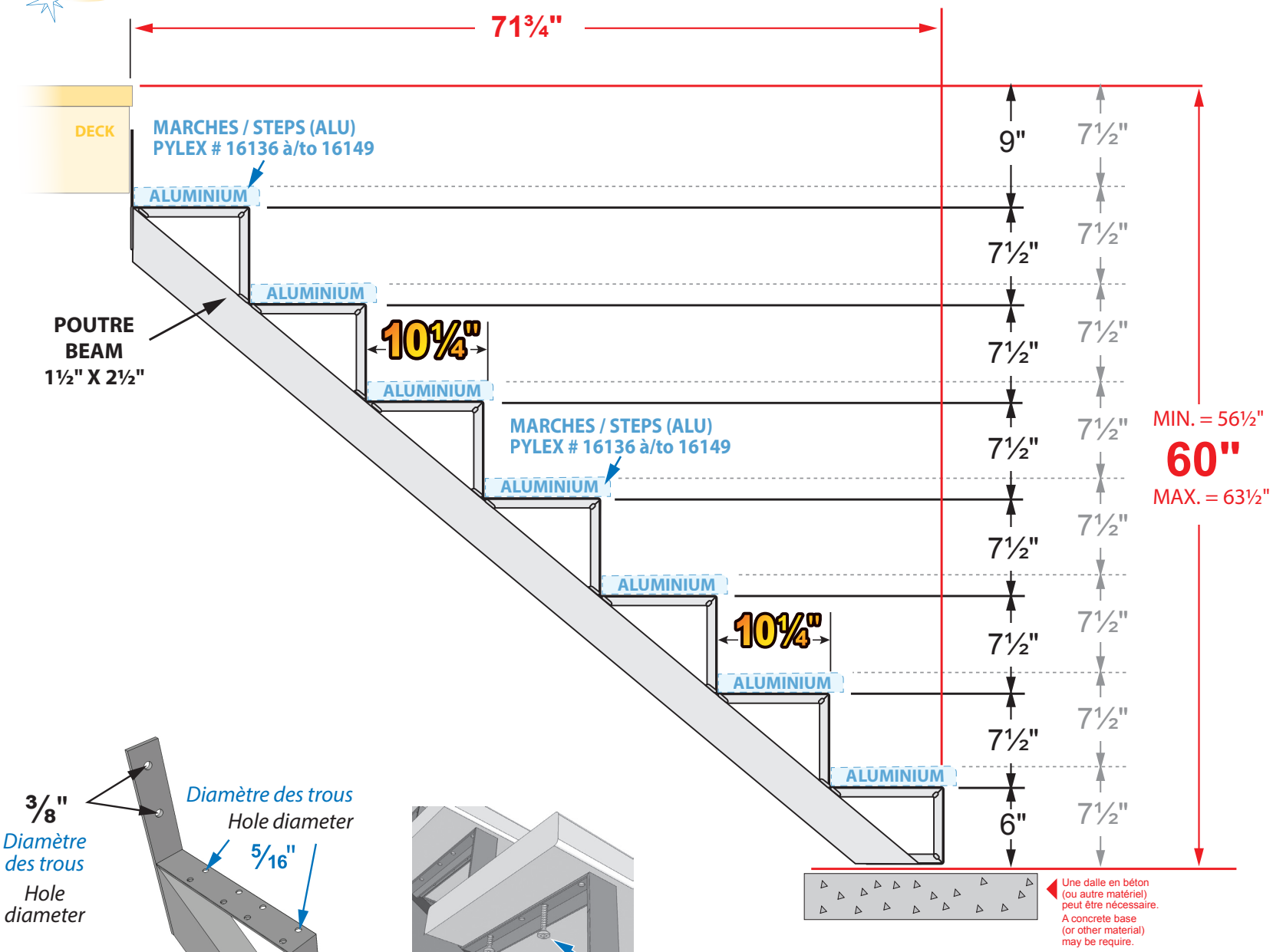

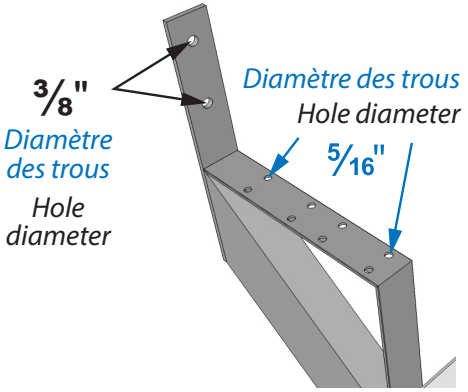

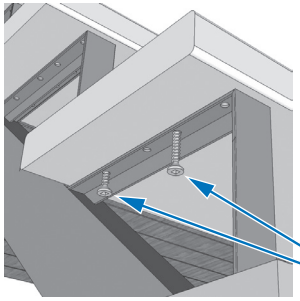

Utiliser des vis à bois #10 de 1¼"
Use #10 wood screw (1¼")

Une inclinaison vers l'avant du limon jusqu'à 1¾" est acceptable

A forward incline towards the front of the stair rise up to 1¾" is acceptable

POIDS /WEIGHT :
3,93 Kg / 8,66 lbs

LARGEUR DE L'ESCALIER	NOMBRE DE LIMONS
STAIR WIDTH	NUMBER OF STRINGERS
24" à 40"	2
41" à 60"	3
61" à 74"	4

LEXIQUE D'UN ESCALIER • MOUNTED STAIR FRAME
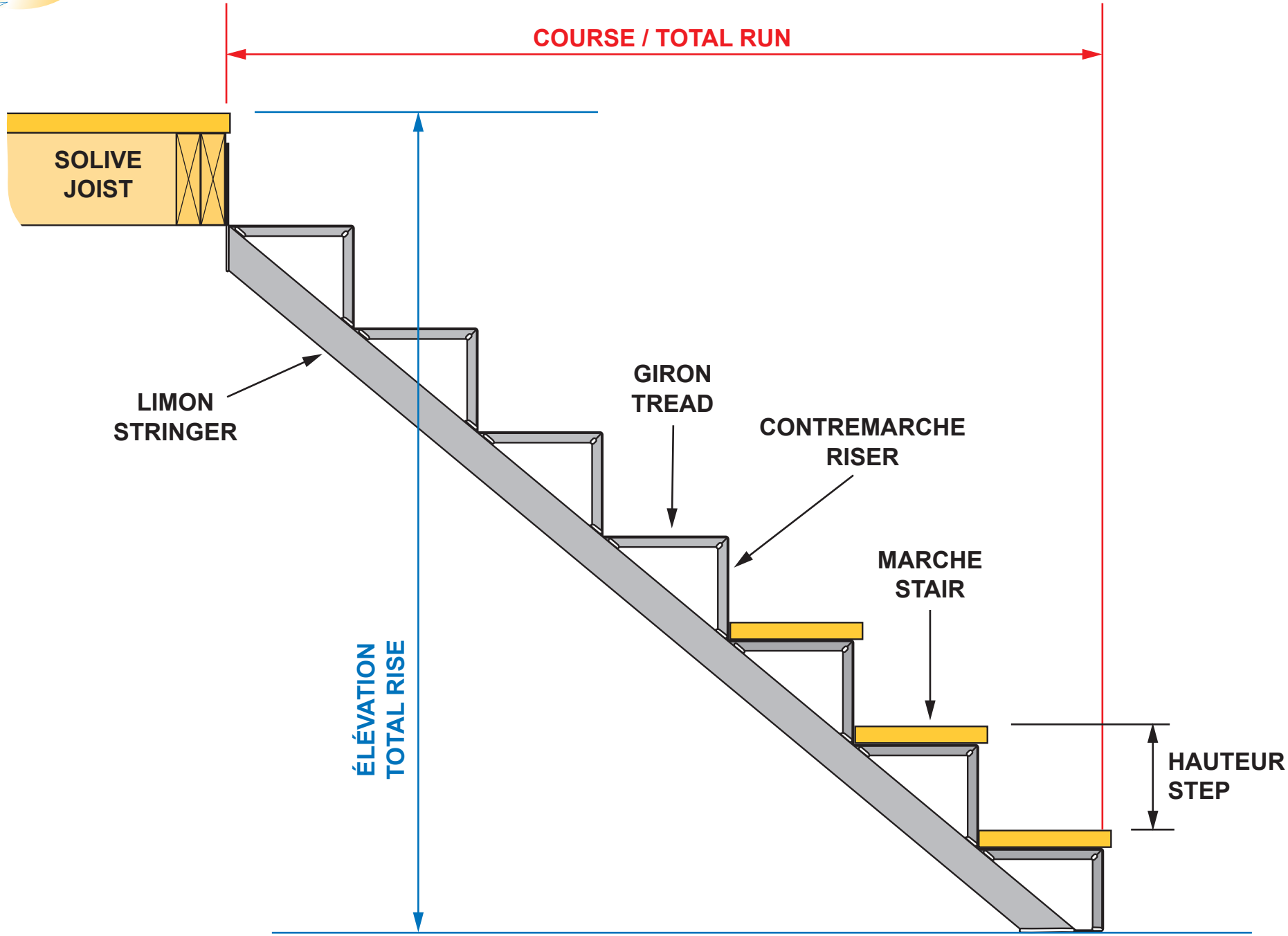
Aluminium